TBG 1600 ME	**арт. 67480010**
TBG 1600 ME V	**арт. 67480015**
TBG 1600 ME V O2	**арт. 67480016**
TBG 1600 ME V CO	**арт. 67480017**

Модулирующая горелка для сжигания природного и сжиженного газа состоит из:

- Алюминиевый корпус,
- Воздушная заслонка с сервоприводом,
- Газовая заслонка с сервоприводом,
- Фиксированная подпорная шайба,
- Вентилятор с мотором,
- Электронный автомат горения,
- Трансформатор розжига,
- Реле давления воздуха,
- Электрод ионизации для контроля пламени,
- Фланцевое присоединение газовой арматуры,
- Головка горелки из нержавеющей жаропрочной стали с газораспределителем,
- Фланец крепления к теплогенератору.
- Частотный регулятор (***в моделях …ME V, ME V O_2, ME V CO***),
- Регулятор мощности (***в моделях …ME V, ME V O_2, ME V CO***),,
- Модуль управления частотным регулятором (***в моделях …ME V, ME V O_2, ME V CO***),
- Модуль кислородного регулирования (***в модели ME V O_2)***
- Модуль регулирования по CO (***в модели ME V CO)***

Технические характеристики

Мощность	1000 ÷ 16000 кВт
Регулирование мощности	Модуляционное
Регулирование газо-воздушной смеси	Электронное
Глубина модуляции	1:10
Режим работы	Прерывистый (остановка 1 раз в 24 ч)
Эмиссия оксидов азота	2 класс
Уровень шума	94,4 дБ(А)
Подключение газовой арматуры	Снизу/сверху
Электропитание	~3/380В/50 Гц
Степень электрозащиты	IP54
Потребляемая электрическая мощность	31,0 кВт
Автомат горения	Lamtec BT 320
Мотор вентилятора	30,0 кВт
Датчик пламени	Электрод ионизации
Сервопривод воздушной заслонки	Lamtec STE 4.5 9,0 Нм
Сервопривод газовой заслонки	Lamtec STE 4.5 1,2 Нм
В моделях …ME V, ME V O_2, ME V CO:	
Регулятор мощности	LCM 100
Модуль управления частотным регулятором	VSM 100
Частотный регулятор	ACH550-01-059A-4-B055

Диаграммы

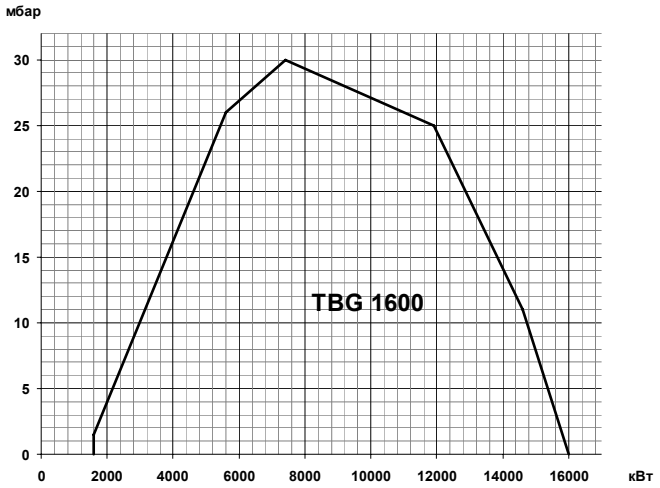

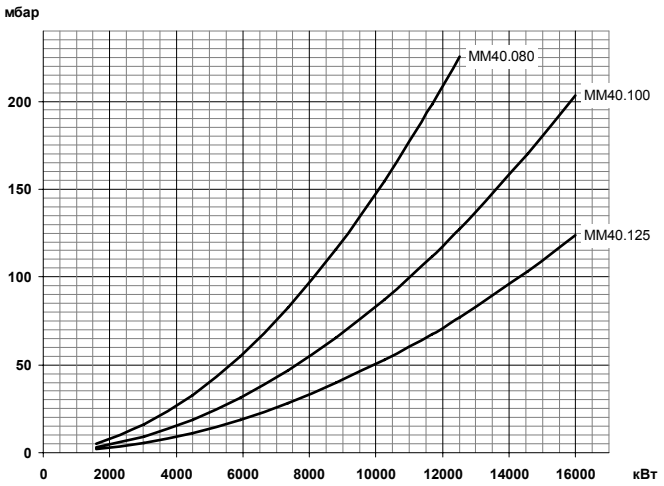

Газовая арматура	P_{max}	Переходник	BTGA	BTVS	CTV	Реле P_{max}	GPL
MM40.080 G120S-F100	**500 мбар**	**Не нужен**	**BTGA DN 80**	**BTVS DN 80**	**В комплекте**	**В комплекте**	**По запросу**
19990606		-	97099999	97759999	-	-	-
MM40.100 G120S-F100	**500 мбар**	**Не нужен**	**BTGA DN 100**	**BTVS DN 100**	**В комплекте**	**В комплекте**	**По запросу**
19990607		-	97109999	97769999	-	-	-
MM40.125 G120S-F100	**500 мбар**	**Не нужен**	**BTGA DN 125**	**BTVS DN 125**	**В комплекте**	**В комплекте**	**По запросу**
19990608		-	97119999	97179999	-	-	-

Габариты

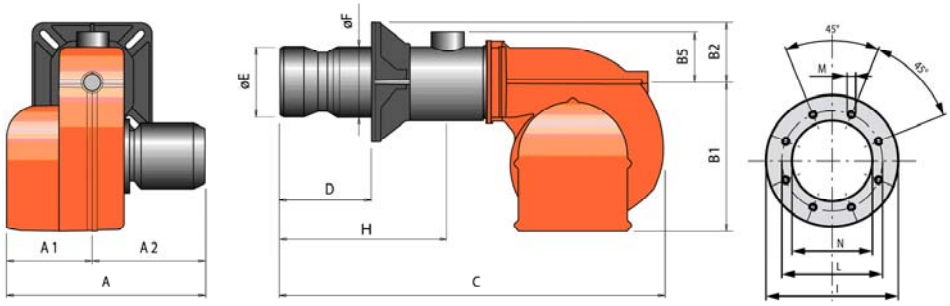

A	A1	A2	B	B1	B2	B5	C	D	E	F	H	I	L	M	N
1470	700	770	1130	780	350	360	2290	735	545	503	950	685	630	M20	555

Принадлежности

Комплект крепления *(теплоизоляционная прокладка, винты)*	В комплекте поставки	Датчики температуры		Датчики давления	
Регулятор мощности LCM 100 (TBG 1600 ME)	98000059	0 ^{0}C÷ 130 ^{0}C	98000023	0 ÷ 1 бар	98000045
Регуляторы давления		0 ^{0}C÷ 500 ^{0}C	98000021	0 ÷ 10 бар	98000046
Фильтры газовые				0 ÷ 16 бар	98000047
Антивибрационные компенсаторы				0 ÷ 25 бар	98000048
Шаровые краны				0 ÷ 40 бар	98000049