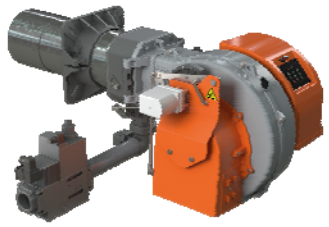

TBG 260 MC арт. 18820010

Модулирующая горелка для сжигания природного и сжиженного газа состоит из:

- Алюминиевый корпус,
- Воздушная заслонка,
- Газовая заслонка,
- Регулируемая подпорная шайба,
- Вентилятор с мотором,
- Электронный автомат горения,
- Трансформатор розжига,
- Реле давления воздуха,
- Регулятор газо-воздушной смеси с сервоприводом
- Электрод ионизации для контроля пламени,
- Резьбовое присоединение газовой арматуры,
- Головка горелки из нержавеющей жаропрочной стали с газораспределителем,
- Подвижный фланец крепления к теплогенератору.

Технические характеристики

Мощность	270 ÷ 2600 кВт
Регулирование мощности	Модуляционное
Регулирование газо-воздушной смеси	Механическое
Глубина модуляции	1:9
Режим работы	Прерывистый (остановка 1 раз в 24 ч)
Эмиссия оксидов азота	2 класс
Уровень шума	82 дБ(А)
Подключение газовой арматуры	Снизу
Электропитание	~3/380В/50 Гц
Степень электрозащиты	IP40
Потребляемая электрическая мощность	6,14 кВт
Автомат горения	LME 22.233
Мотор вентилятора	5,5 кВт
Датчик пламени	Электрод ионизации
Сервопривод	Siemens SQN72

Диаграммы

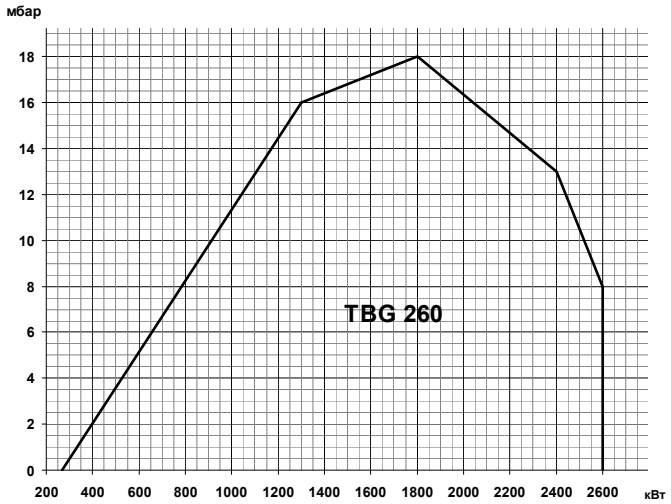

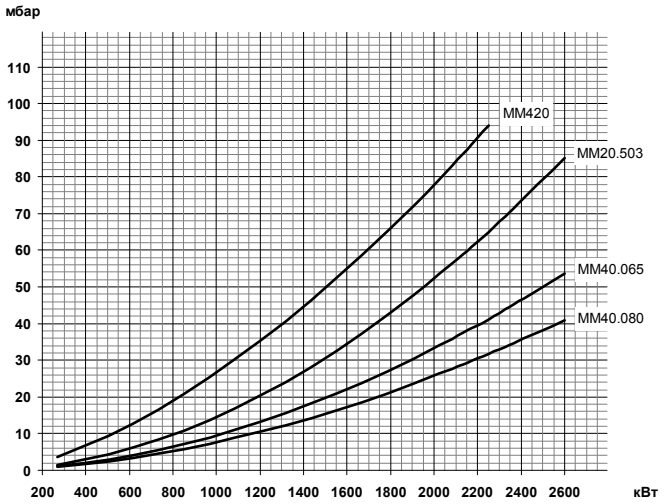

Газовая арматура	P_{max}	Переходник	BTGA	BTVS	CTV	Реле P_{max}	GPL
MM420 A50C-R2	**360 мбар**	**Не нужен**	**BTGA 2"**	**BTVS 2"FF**	**VPS 504**	**GW150A6**	
19990609		-	97079999	97739999	98000101	98000352	98000366
MM420 B50C-R2	**360 мбар**	**Не нужен**	**BTGA 2"**	**BTVS 2"FF**	**VPS 504**	**В комплекте**	
19990716		-	97079999	97739999	98000101	-	98000366
MM20.503 A120C-R2	**500 мбар**	**Не нужен**	**BTGA 2"**	**BTVS 2"FF**	**VPS 504**	**GW150A6**	
19990550		-	97079999	97739999	98000102	98000352	98000366
MM20.503 B120C-R2	**500 мбар**	**Не нужен**	**BTGA 2"**	**BTVS 2"FF**	**VPS 504**	**В комплекте**	
19990717		-	97079999	97739999	98000102	-	98000366
MM40.065A120C-R2	**500 мбар**	**Не нужен**	**BTGA DN65**	**BTVS DN 65**	**VPS 504**	**GW150A6**	
19990563		-	97089999	97749999	98000101	98000352	98000366
MM40.065B120C-R2	**500 мбар**	**Не нужен**	**BTGA DN65**	**BTVS DN 65**	**VPS 504**	**В комплекте**	
19990718		-	97089999	97749999	98000101	-	98000366
MM40.080A120C-R2	**500 мбар**	**Не нужен**	**BTGA DN 80**	**BTVS DN 80**	**VPS 504**	**GW150A6**	
19990564		-	97099999	97759999	98000101	98000352	98000366
MM40.080B120C-R2	**500 мбар**	**Не нужен**	**BTGA DN 80**	**BTVS DN 80**	**VPS 504**	**В комплекте**	
19990719		-	97099999	97759999	98000101	-	98000366

Принадлежности

		Датчик температуры		Датчик давления	
Регулятор мощности LC3	98000057				
Шумопоглощающий кожух	97980053	0 ^{0}C÷ 130 ^{0}C	98000023	0 ÷ 1 бар	98000045
Клапан соединения с атмосферой (VSF)	98000334	0 ^{0}C÷ 500 ^{0}C	98000021	0 ÷ 10 бар	98000046
Головка L600 для TBG 120-360	98000456	0 ^{0}C÷ 1100 ^{0}C	98000022	0 ÷ 16 бар	98000047
				0 ÷ 25 бар	98000048
				0 ÷ 40 бар	98000049

Габариты

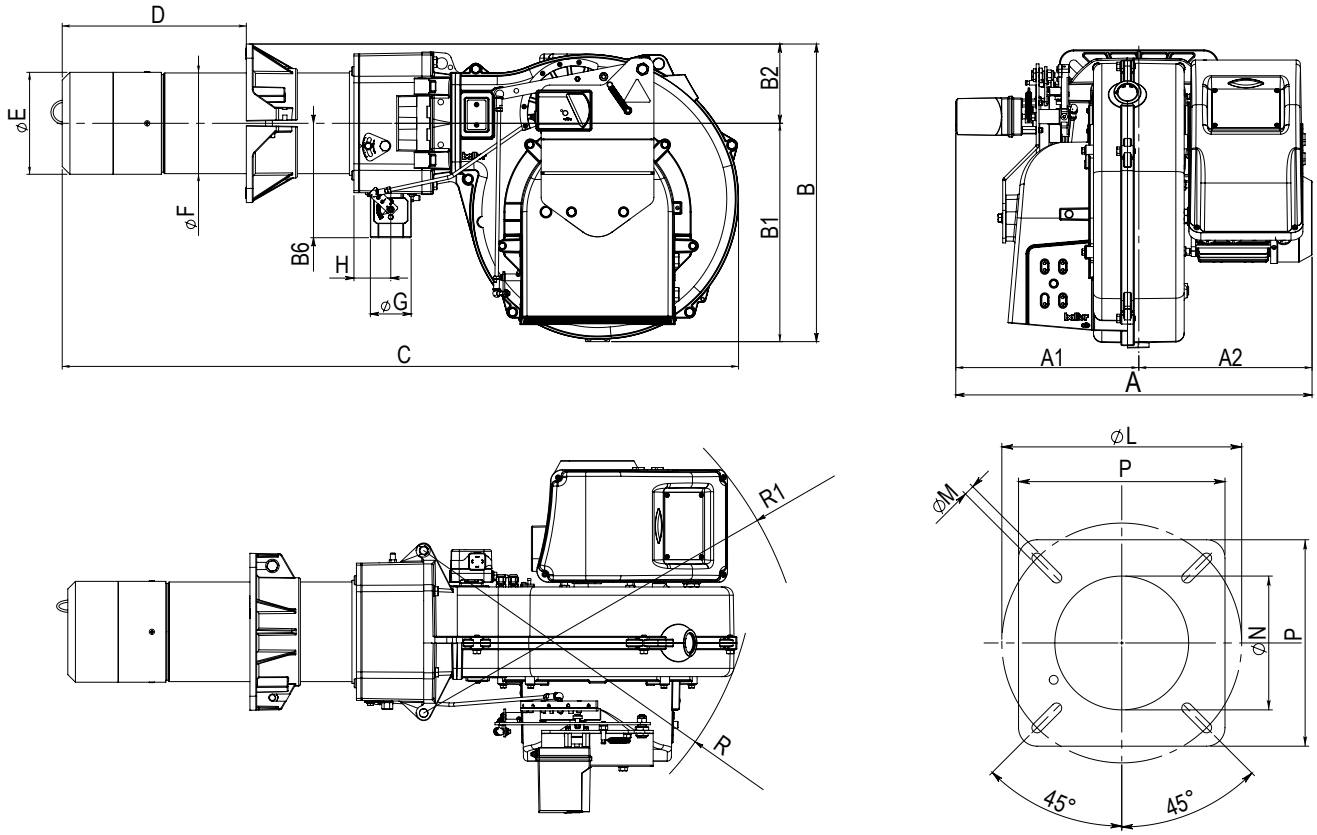

A	A1	A2	B	B1	B2	B6	C	D	ØE	ØF	G	H	P	ØL	ØM	ØN	R	R1
766	372	394	558	397	161	202	1234	200÷450	250	219	2”	635	320	280÷370	M12	255	624	688