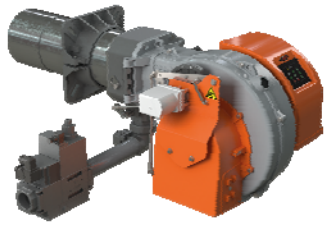

TBG 150 MC арт. 18680010

Модулирующая горелка для сжигания природного и сжиженного газа состоит из:

- Алюминиевый корпус,
- Воздушная заслонка,
- Газовая заслонка,
- Регулируемая подпорная шайба,
- Вентилятор с мотором,
- Электронный автомат горения,
- Трансформатор розжига,
- Реле давления воздуха,
- Регулятор газо-воздушной смеси с сервоприводом
- Электрод ионизации для контроля пламени,
- Резьбовое присоединение газовой арматуры,
- Головка горелки из нержавеющей жаропрочной стали с газораспределителем,
- Подвижный фланец крепления к теплогенератору.

Технические характеристики

Мощность	140÷1500 кВт
Регулирование мощности	Модуляционное
Регулирование газо-воздушной смеси	Механическое
Глубина модуляции	1:10
Режим работы	Прерывистый (остановка 1 раз в 24 ч)
Эмиссия оксидов азота	2 класс
Уровень шума	77 дБ(А)
Подключение газовой арматуры	Снизу
Электропитание	~3/380В/50 Гц
Степень электрозащиты	IP40
Потребляемая электрическая мощность	2,46 кВт
Автомат горения	LME 22.233
Мотор вентилятора	2,2 кВт
Датчик пламени	Электрод ионизации
Сервопривод	Siemens SQN72

Диаграммы

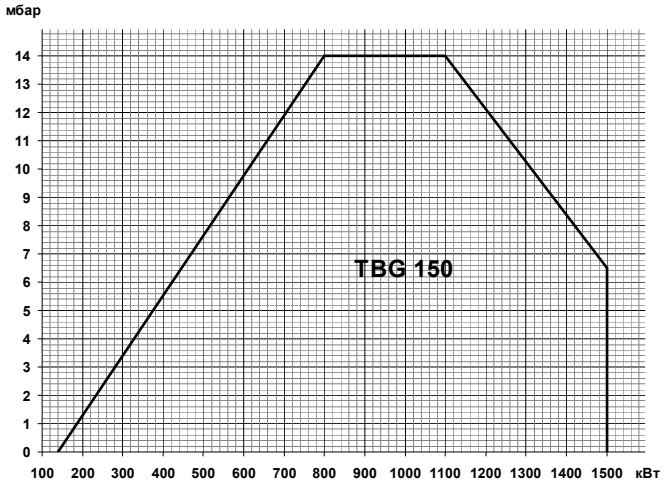

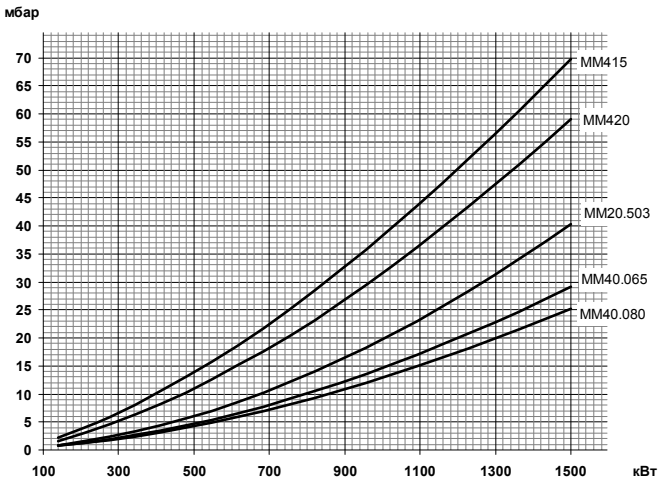

Газовая арматура	P_{max}	Переходник	BTGA	BTVS	CTV	Реле P_{max}	GPL
MM415 A20C-R6/4	**360 мбар**	**2"M X 1"1/2F**	**BTGA 1 1/2"**	**BTVS 1 1/2"FF**	**VPS 504**	**GW150A6**	**Не нужен**
19990548		96000007	97069999	97729999	98000101	98000352	-
MM415 B20C-R6/4	**360 мбар**	**2"M X 1"1/2F**	**BTGA 1 1/2"**	**BTVS 1 1/2"FF**	**VPS 504**	**В комплекте**	**Не нужен**
19990713		96000007	97069999	97729999	98000101	-	-
MM420 A20C-R2	**360 мбар**	**Не нужен**	**BTGA 2"**	**BTVS 2"FF**	**VPS 504**	**GW150A6**	**Не нужен**
19990549		-	97079999	97739999	98000101	98000352	-
MM420 B20C-R2	**360 мбар**	**Не нужен**	**BTGA 2"**	**BTVS 2"FF**	**VPS 504**	**В комплекте**	**Не нужен**
19990715		-	97079999	97739999	98000101	-	-
MM20.503 A120C-R2	**500 мбар**	**Не нужен**	**BTGA 2"**	**BTVS 2"FF**	**VPS 504**	**GW150A6**	**Не нужен**
19990550		-	97079999	97739999	98000102	98000352	-
MM20.503 B120C-R2	**500 мбар**	**Не нужен**	**BTGA 2"**	**BTVS 2"FF**	**VPS 504**	**В комплекте**	**Не нужен**
19990717		-	97079999	97739999	98000102	-	-
MM40.065A120C-R2	**500 мбар**	**Не нужен**	**BTGA DN65**	**BTVS DN 65**	**VPS 504**	**GW150A6**	**Не нужен**
19990563		-	97089999	97749999	98000101	98000352	-
MM40.065B120C-R2	**500 мбар**	**Не нужен**	**BTGA DN65**	**BTVS DN 65**	**VPS 504**	**В комплекте**	**Не нужен**
19990718		-	97089999	97749999	98000101	-	-
MM40.080A120C-R2	**500 мбар**	**Не нужен**	**BTGA DN 80**	**BTVS DN 80**	**VPS 504**	**GW150A6**	**Не нужен**
19990564		-	97099999	97759999	98000101	98000352	-
MM40.080B120C-R2	**500 мбар**	**Не нужен**	**BTGA DN 80**	**BTVS DN 80**	**VPS 504**	**В комплекте**	**Не нужен**
19990719		-	97099999	97759999	98000101	-	-

Принадлежности

		Датчик температуры		Датчик давления	
Регулятор мощности LC3	98000057				
Шумопоглощающий кожух	97980053	0 ^{0}C÷ 130 ^{0}C	98000023	0 ÷ 1 бар	98000045
Клапан соединения с атмосферой (VSF)	98000334	0 ^{0}C÷ 500 ^{0}C	98000021	0 ÷ 10 бар	98000046
Головка L600 для TBG 120-360	98000456	0 ^{0}C÷ 1100 ^{0}C	98000022	0 ÷ 16 бар	98000047
				0 ÷ 25 бар	98000048
				0 ÷ 40 бар	98000049

Габариты

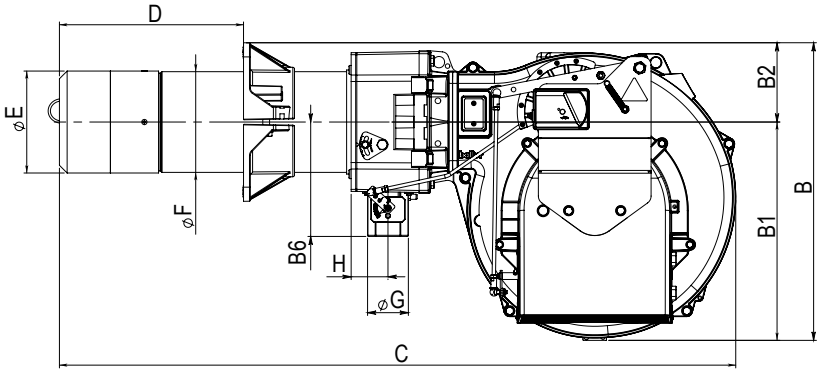

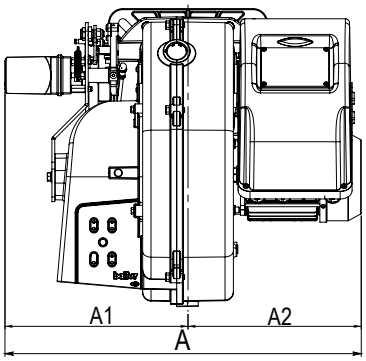

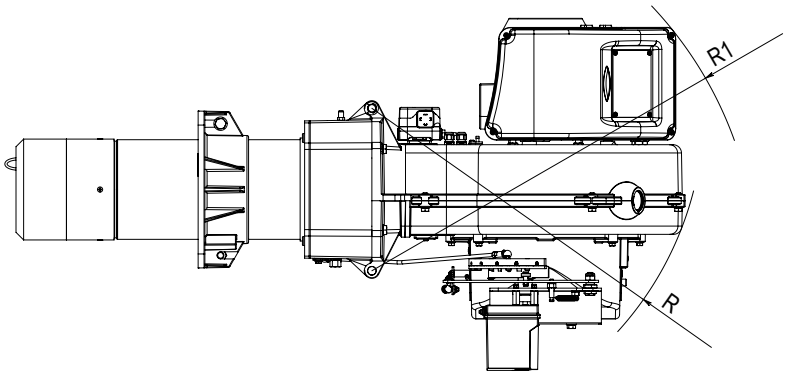

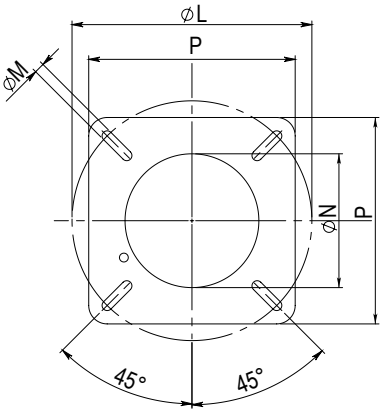

A	A1	A2	B	B1	B2	B6	C	D	ØE	ØF	G	H	P	ØL	ØM	ØN	R	R1
667	323	344	547	386	161	202	1244	200÷450	240	219	2”	635	320	280÷370	M12	250	593	687