TBL 35P **арт. 35690010**

Двухступенчатая горелка для сжигания дизельного топлива состоит из:

- Алюминиевый корпус,
- Регулируемая воздушная заслонка,
- Регулируемая подпорная шайба,
- Вентилятор с мотором,
- Электронный автомат горения,
- Гидропривод воздушной заслонки,
- Трансформатор розжига,
- Фоторезистивный датчик пламени,
- Насос дизельного топлива с регулятором давления,
- Головка горелки из нержавеющей жаропрочной стали,
- Фланец крепления к теплогенератору.

Технические характеристики

Мощность	170÷370 кВт
Регулирование мощности	Двухступенчатое
Режим работы	Прерывистый (остановка 1 раз в 24 ч)
Максимальная вязкость топлива	6 сСт
Распыление дизельного топлива	Механическое
Электропитание	~1/220В/50 Гц
Степень электрозащиты	IP40
Потребляемая электрическая мощность	686 Вт
Мотор вентилятора	370 Вт
Автомат горения	LMO 44.255
Датчик пламени	BRAHMA FT13
Насос	SUNTEC AS 67A
Область регулирования давления	10-15 бар
Заводская настройка давления	12 бар
Количество форсунок дизельного топлива	2 шт.
Эмиссия оксидов азота	2 класс
Уровень шума	74,1 дБ(А)

Диаграммы

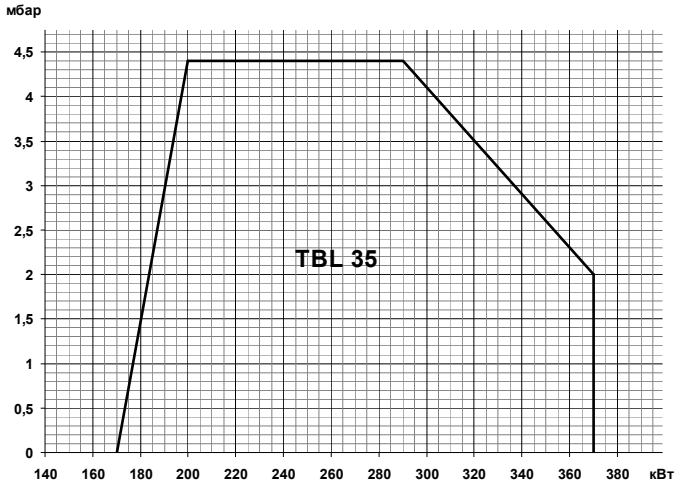

Габариты

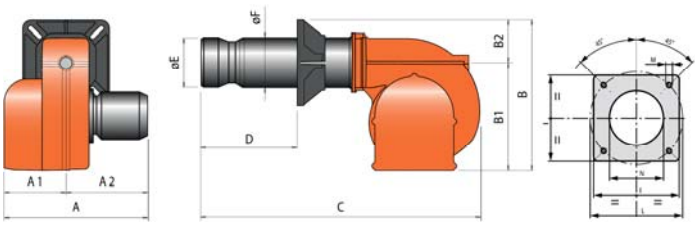

Горелка	A	A1	A2	B	B1	B2	C	D	E	F	I	L	M	N
TBL 35P	460	235	225	365	260	105	795	120÷350	135	135	215	200÷245	M12	136

Комплект поставки

Комплект крепления к теплогенератору	Теплоизоляционная прокладка, болты	1 шт.
Форсунка	Danfoss 4,00x60° B	1 шт.
Форсунка	Danfoss 2,50x60° B	1 шт.
Жидкотопливные шланги	1/4” (FD) – 3/8” (MD) X 1200 мм	2 шт.

MD – ниппель вкручиваемый прямой
FD – накидная гайка прямая

Принадлежности

Фильтр дизельного топлива	3/8” (100 мкн)	98000370

Рекомендуемые форсунки

Артикул	Наименование	Давление насоса, бар					
		10	11	12	13	14	
0005070607	Danfoss 1,50x60° B				78	81	Мощность 170÷370 кВт
0005070585	Danfoss 1,75x60° S	80	84	88	91	95	
0005070608	Danfoss 2,00x60° B	91	96	100	104	108	
0005070609	Danfoss 2,25x60° B	103	108	113	117	122	
0005070610	Danfoss 2,50x60° B	114	120	125	130	135	
0005070571	Danfoss 3,50x60° S	160	168	175	182	189	
0005070613	Danfoss 3,75x60° B	171	180	188	195	203	
0005070542	Danfoss 4,00x60° S	183	192	200	208	216	
0005070614	Danfoss 4,50x60° B	205	215	225	234	243	
0005070615	Danfoss 5,00x60° B	228	239	250	260	270	
0005070616	Danfoss 5,50x60° B	251	263	275	286	297	
0005070617	Danfoss 6,00x60° B	274	287	300	312		

Принципиальная гидравлическая схема

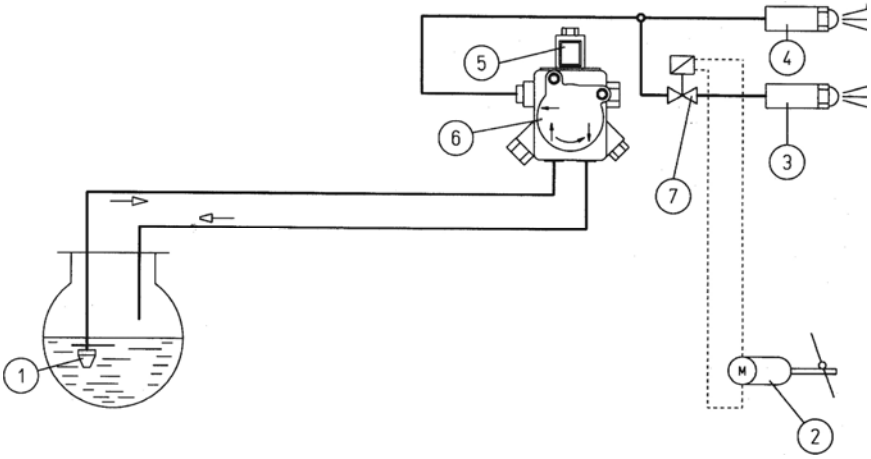

1. Донный клапан
2. Сервопривод воздушной заслонки
3. Форсунка 2-ой ступени
4. Форсунка 1-ой ступени
5. Клапан безопасности (NO)
6. Насос горелки
7. Клапан 2-ой ступени (NC)

Схема топливоподачи

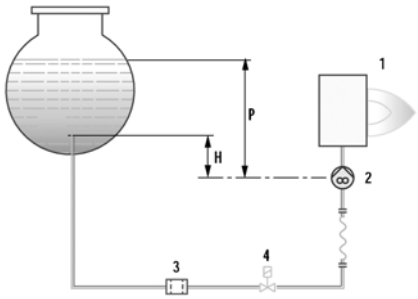

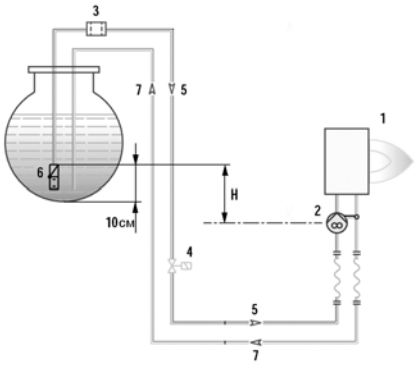

Pmax = 3,5 м

H (м)	L общая (м)	
	Ø14	
1,0	30	
1,5	35	
2,0	35	
2,5	40	
3,0	40	

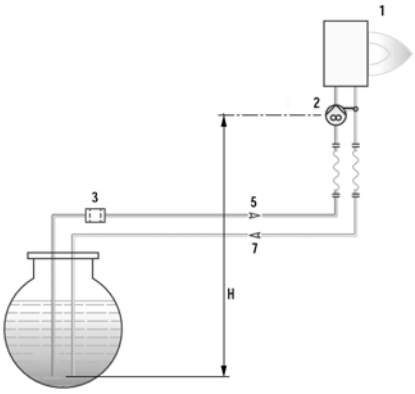

1. Горелка
2. Насос горелки
3. Фильтр
4. Электромагнитный клапан
5. Подающий топливопровод
6. Донный клапан
7. Обратный топливопровод

H (м)	L общая (м)	
	Ø14	Ø16
0,5	26	45
1,0	22	38
1,5	19	31
2,0	14	25
2,5	11	19